PepeFoto

产品介绍

PepeSketch

AI 素描机械臂

让每一笔活动更快乐





这是什么

拍一张，画一张，带走一张。

上传或拍摄照片，AI 生成素描线稿，机械臂当场画出一张可以带走的实体画像。硬件负责落笔，软件负责让每一张图顺利完成。

0.05 mm
重复定位精度

2-3 分钟/幅
复杂风格约 4-6 分钟

A4·A5·A6
三种画幅，横竖可切

1-4 臂
多机并行接待

体验流程

从照片到作品，五步完成。

01

拍照或上传

扫码 · 拍照机 · API

02

AI 生成线稿

多种画风可选，适配机械臂绘制的素描效果

03

机械臂落笔

笔笔可见，按任务顺序现场绘制

04

围观与等待

天然聚拢人气

05

取走画像

独一无二的纪念，装上定制卡纸画板

观看落笔的过程，就是最好的现场内容。

01

手机扫码

嘉宾用自己的手机扫码，拍照或上传照片进入队列，人流再大也从容。

适合 高客流 · 无需值守



三种入口可以同时开，照片都进同一条队列。

1. 手机扫码拍照或上传
2. 照片进入队列
3. 机械臂按任务顺序落笔
4. 取走画像

02

接拍照机

接入现场拍照设备，照片直通素描队列，与既有拍照动线无缝衔接。

适合 婚礼 · 品牌快闪



拍照机拍到的照片，直接进入同一条队列。

1 拍照机拍照

2 照片直通素描队列

3 机械臂落笔

4 取走画像

03

第三方应用走 API

客户自己的系统或应用经标准 API 送图，照片进同一条队列。

适合 自有系统 · 品牌应用



三种入口可同时开启；高峰或收费场景建议增加 1 名引导人员，配合放纸与取画。

1. 应用经 API 送图
2. 照片进入队列
3. 机械臂按任务顺序落笔
4. 取走画像



画 幅

多画幅，灵活交付。

A4 / A5 / A6，横竖版自由切换。三档画幅同一场活动里可以随时切换。

A4	297 × 210 mm	**大画幅 · 仪式感** 颁奖、贵宾和展厅陈列，画面更完整，值得装裱
A5	210 × 148 mm	**效率与质感平衡** 大多数活动的默认选择
A6	148 × 105 mm	**高峰快速出画** 人多的时候人人有份、不排长队

纸张：A5/A6 用 300g 哑光白卡，A4 用 120g+ 铜版纸。套餐里的多尺寸画板套件是适配 A4/A5/A6 纸张的固定卡板。

画风与定制

百变画风，支持专属定制。

内置多种 AI 成熟模型：经典素描 / 极简线稿 / 艺术速写 / 漫画风……

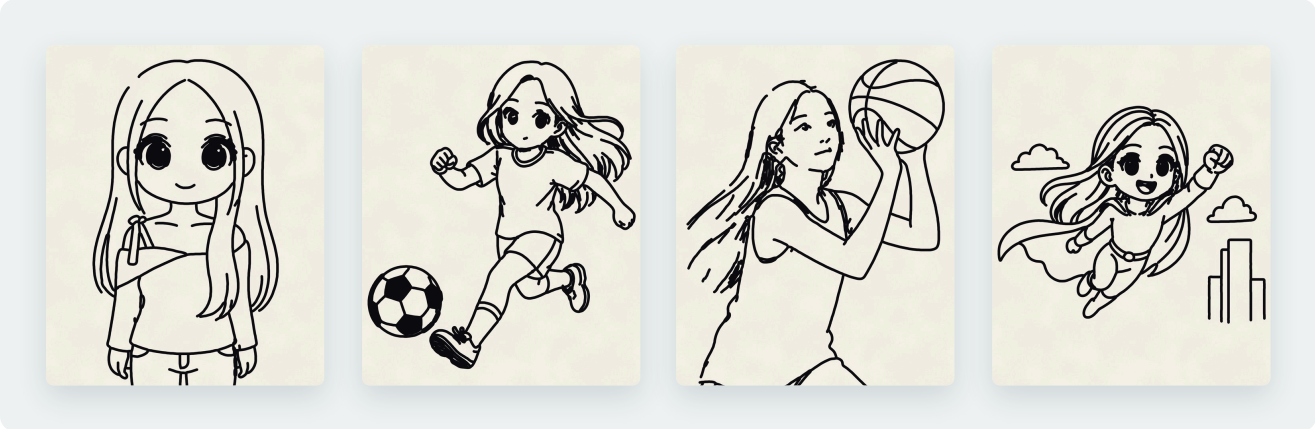

同一张照片，五种表达 | 写实风格 | Q 版风格 | 漫画风格 | 极简线稿 | 艺术速写

品牌定制

卡纸画板

A4/A5/A6 卡纸印上活动主视觉，成品即纪念品

画风定制

内置多种画风模板，支持按品牌调性专属定制

面框与扫码页

画像面框、上传页加入品牌视觉，处处露出

电子图分享

成品同步生成电子版，线上二次传播不设限

卡纸设计

一套卡纸，每人不同的画

卡纸预印活动主视觉，机械臂画在留白区，画完就是一份带活动名字的纪念品

设计

品牌元素放边框，绘制区留白；A4/A5/A6 设计规范随资料提供

上机前

小批量试印 + 真机试画

品牌高定：可根据您的品牌调性、活动主题，深度定制专属 AI 绘画模型。定制内容、工期与费用单独确认。上图为线稿样例。

设计细节

白 × 黑 × 一支笔。

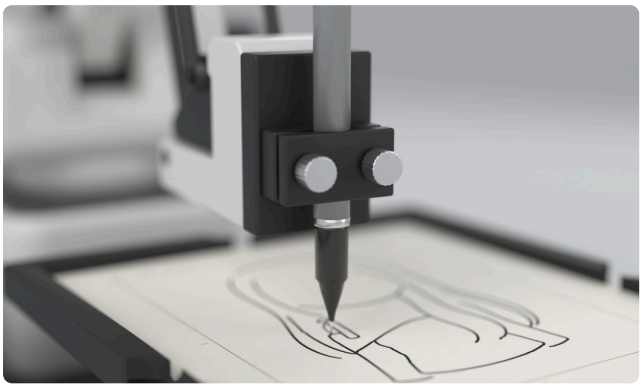

笔夹与针管笔

重复定位精度约 0.05 mm。



4 轴关节

末端负载 500 g。



底座

12V 供电，USB Type-C 连接。

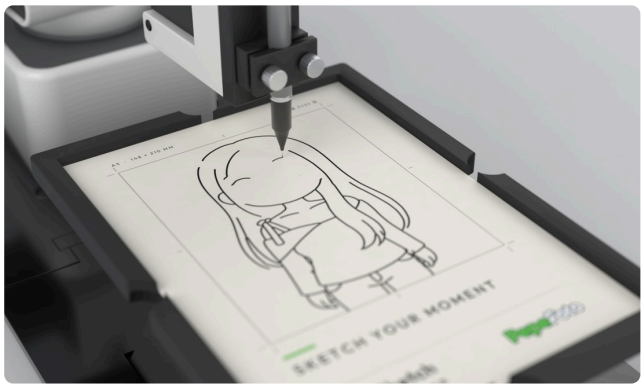

笔笔可见

按作品风格约 2-3 分钟/幅，或 4-6 分钟/幅。



机械臂底座固定件

固定底座，减少晃动，提升绘画稳定性。

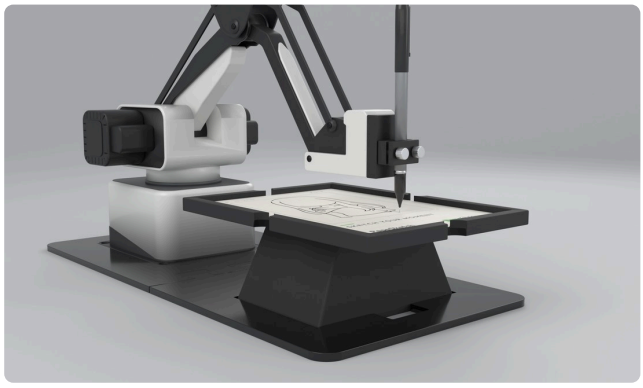

梯形增高垫

调整机械臂与纸面高度，适配桌面。



软 件

一块 10.1 寸触屏全搞定。

软件随整机交付，多台机械臂接进同一个后台、共用一条队列。

运营端 项目与设备	仪表盘、项目管理、设备管理与订单队列集中查看。
制作端 线稿与画面	画幅、纸张、画笔高度和绘画位置可以按设备独立设置。
交付端 进度与记录	扫码上传、进度通知、任务状态和完成记录串成闭环。
平台服务 账号 × 1	独立后台，支持照片转素描、扫码上传、排队管理和机械臂绘画控制。

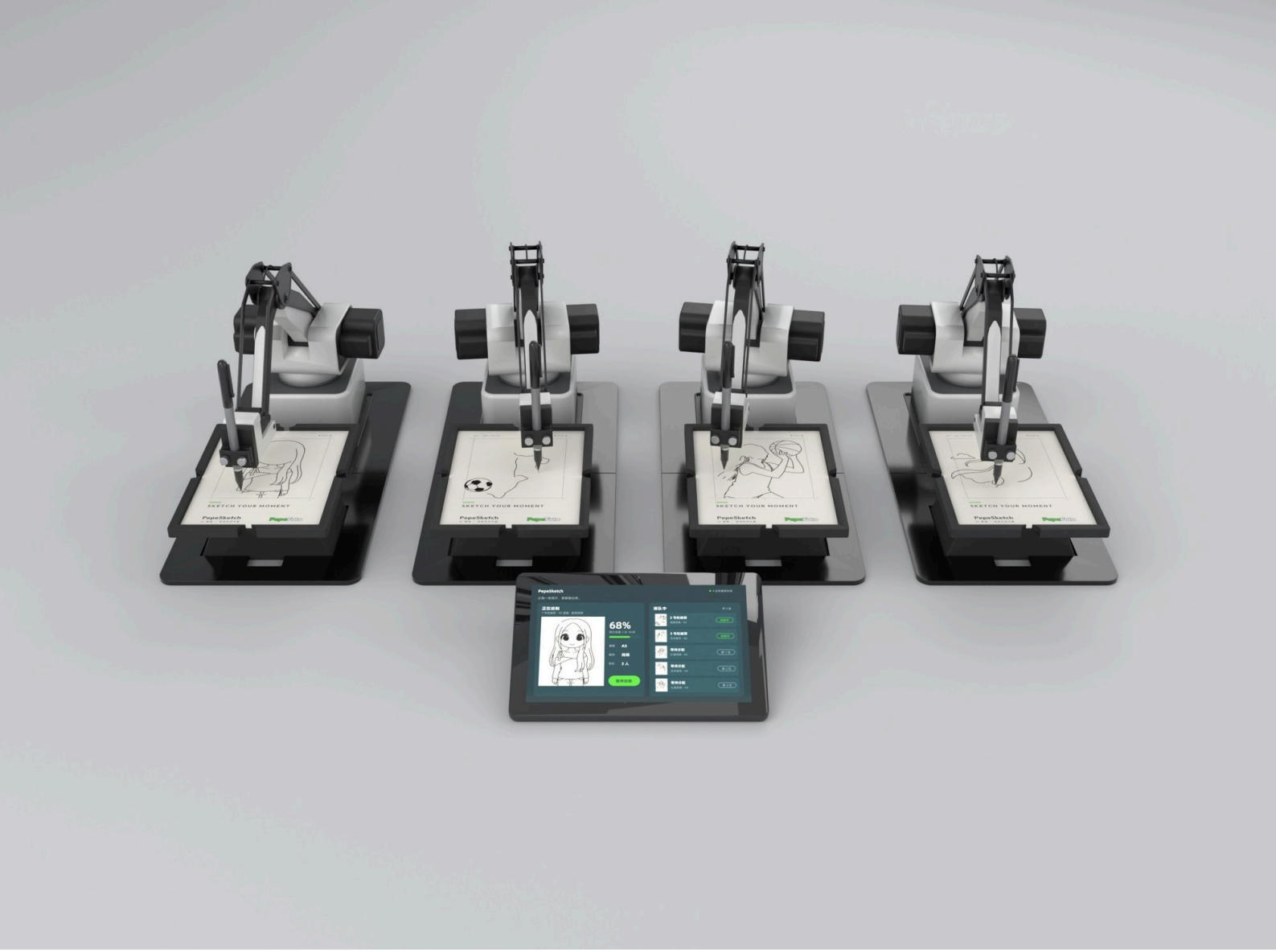

多臂并行

1-4 臂，多机并行接待。

多台机械臂接进同一个后台、共用一条队列。软件队列统一派单，多臂并行。

日需求 ÷ 150 ≈ 臂数

单臂一天按完整流程约 100-180 单，取中间值 150 粗估。

拿不准就先用单臂在一场可控的活动里跑通，再按真实人流、画纸尺寸和人手决定要不要加臂。

规 格

规格一览

型号	**PepeFoto PepeSketch** AI 素描机械臂
设备尺寸	**约 175 × 128 × 315 mm**
设备重量	**约 2,000 g** 机械臂硬件主体
机械结构	4 轴关节，末端负载 500 g
定位精度	重复定位精度约 **0.05 mm**
供电连接	12V 供电，USB Type-C 连接
控制主机	10.1 英寸 IPS 触屏 1280×800，N5100（8+128G），Windows 11
绘画速度	按作品风格约 **2-3 分钟/幅**，或 4-6 分钟/幅
单日产能	单机 8 小时理论约 160-240 人；建议按完整体验流程计 **100-180 单/天**
画幅	A4 / A5 / A6 素描纸 + 卡纸固定画板，横竖可切
纸张	A5/A6 用 300g 哑光白卡，A4 用 120g+ 铜版纸
运行时间	适合单日活动连续服务，按 8 小时现场运营配置
现场条件	平整桌面、220V 电源、稳定网络，预留 ≥ 2m × 2m 体验与排队区； 基础运营 1 人

所有尺寸为人工测量，可能存在 ± 0.5mm 误差。

尺寸与现场

一张桌子就够。

正视图

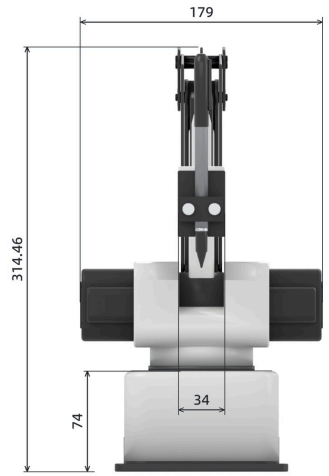

侧视图

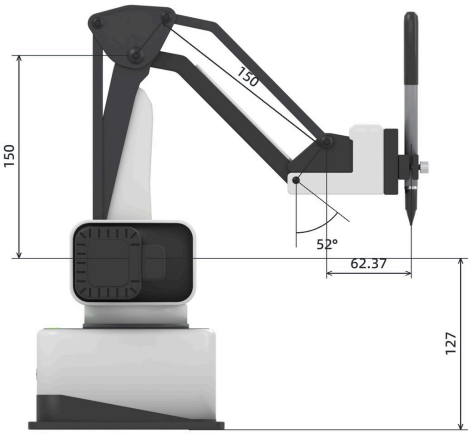

正视 / 侧视尺寸标注，单位 mm。所有尺寸为人工测量，可能存在 ± 0.5mm 误差。

现场基础条件

稳定桌面

220V 电源

可用网络

场地 ≥ 2m × 2m

体验与排队区

几个人

基础运营 1 人

完成引导、放纸、取画和队列管理

高峰或收费现场 2 人

一人引导收款，一人管设备和耗材

套餐与价格

四档套餐，按客流选择臂数。

套餐 A **单臂基础套餐**

¥19,600

先跑通流程 · 小型活动 · 门店试运营

套餐 B **双臂联控套餐** 高峰之选

¥30,800

高峰人流 · 展会快闪 · 婚礼与活动公司长期运营

三臂并行套餐

¥42,000

大型展会 · 多点位同时接待 · 含 2 套扩容授权

四臂矩阵套餐

¥53,300

旗舰现场 · 产能拉满 · 含 3 套扩容授权

每套内容	单臂	双臂	三臂	四臂
AI 素描机械臂 PepeSketch	1	2	3	4
触控控制主机	1	1	1	1
素描平台使用服务（账号）	1	1	1	1
机械臂底座固定件	1	2	3	4
A4/A5/A6 多尺寸画板套件	1	2	3	4
梯形增高垫	1	2	3	4
黑色收纳包	1	2	3	4
初始生成额度	1000 张	1000 张	1000 张	1000 张
多臂扩容授权	–	1	2	3

加一台臂 + ¥11,200

多出来的是：机械臂、底座固定件、画板套件、增高垫、收纳包各一套，加一套多臂扩容授权。控制主机、后台账号和 1000 张额度不重复买。

价格不含税，运费在下单时按目的地计算；每套含 1000 张图片生成额度，用完后按 ¥1 / 张在管理后台充值；上门交付差旅、额外售后、品牌定制和现场搭建物料另行确认。在官网下单：pepefoto.com



装 箱

一套里有什么

到手即用的整套设备与软件授权。下面是单臂基础套餐。

PepeSketch 素描机械臂 × 1 约 175 × 128 × 315 mm、2000g；12V，USB-C	多尺寸画板套件 × 1 适配 A4/A5/A6 纸张的固定卡板
触控控制主机 × 1 10.1 寸触屏，管理任务并控制绘画	梯形增高垫 × 1 调整机械臂与纸面高度，适配桌面
素描平台使用服务 账号 × 1 照片转素描、扫码上传、排队管理和绘画控制	黑色收纳包 × 1 收纳卡板和小型配件，方便运输
机械臂底座固定件 × 1 固定底座，减少晃动，提升绘画稳定性	初始生成额度 1000 张 超出按 1 元/张计费，可在后台充值

多臂套餐按机械臂数量增加固定件、画板、增高垫与多臂控制授权；后续耗材主要为素描纸、绘画笔/笔芯、卡纸画板与图片生成额度。

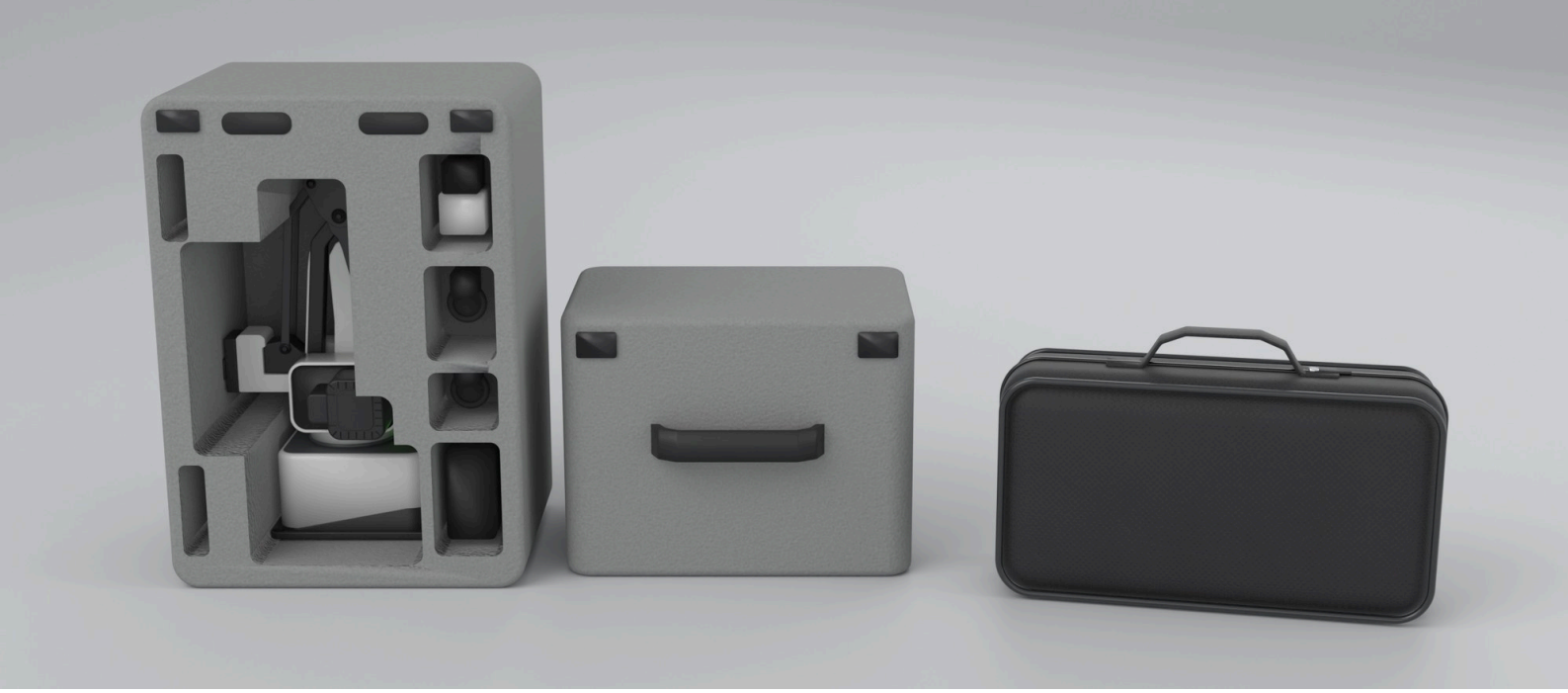

交付、培训与售后

从下单到落地

每一步都有清单与视频，首单也能独立跑通。

1

发货前信息收集

一张表收齐现场信息

2

装箱与发货

清单核对，照片留档

3

到货验收

对照装箱清单逐项核对

4

安装与校准

图文手册 + 校准 SOP + 两段快速上手视频

5

培训与交付确认

独立跑通一次完整流程

6

运营与售后

检查表 + 报修模板

一年质保 · 7×24 小时技术支持 · 全球发货（运费另计）。设备问题先远程排查，质保与返修责任在订单条款中逐项写明。

随箱资料：图文交付手册 · 安装与校准 SOP · 快速教程视频 ×2（设备组装 03:45、后台设置 06:30）· 卡纸设计参考 · 运营检查表。建议先本地跑通完整流程再上正式活动。

适用场景

这些现场，都在用它。

凡是有人停下来的地方，就画得起来。 全部来自真实活动现场



大型活动 · 多臂矩阵开画



行业展会 · 展位人气担当



企业活动 · 嘉宾伴手礼



漫展现场 · 二次元画风



门店驻场 · 长期运营



院校活动 · 科技体验课

婚礼现场
提升客单价

商场快闪 / 展会 / 品牌活动
现场引流

景区 / 游乐场 / 博物馆
长线点位运营

代理商运营 / 手办店
轻资产起步

海外晚宴
英文指引即可开画

亲子与院校活动
科技体验

常见问题

你关心的问题

01 现场需要几个人操作？

基础运营 1 人即可完成引导、放纸、取画和队列管理；高峰或收费现场建议 2 人，一人引导收款，一人管设备和耗材。

02 支持哪些照片入口？

三种，可以同时开：嘉宾用自己的手机扫码拍照或上传（不用守着排队）；接现场的拍照机；客户自己的系统或应用走标准 API 送图。照片都进同一条队列。

03 后续有哪些耗材？

素描纸、绘画笔/笔芯和图片生成额度。每套含 1000 张额度，用完按 ¥1 / 张在后台充值。

04 适合长期放在店里吗？

适合景区、手办店、游乐场、展厅、院校和文创空间等长期点位，建议结合现场人流和收费方式评估。

05 客户怎么赚钱？

常见方式有按张收费、门票或套餐增值、活动日租、品牌定制礼品和长期点位运营。实际收益取决于点位、人流、定价与运营方式。

绘制时间与单日产能受画面复杂度、纸张尺寸、风格与现场运营影响。

联系我们

把机械臂请到你的现场

扫码或搜索，随时找到我们；在官网下单，直接发货。

微信客服
16620077525

小红书
PePe Foto · 号 49321925606

Instagram
@pepefotomaster

在官网下单	pepefoto.com
WhatsApp	+86 136 9231 3316
销售与合作	sales@pepefoto.com
售后与技术支持	support@pepefoto.com

让每一次合影，都成为一件作品。

绘制时间与单日产能受画面复杂度、纸张尺寸、风格与现场运营影响。